SIREFA

SILLÓN DE DESCANSO MULTIUSOS

Para un descanso excepcional en:

- Hogares
- Hospitales
- Clínicas
- Residencias
- Salas de espera
- Centros de negocio
- Zonas de descanso
- Etc..

GRAN**FOR**

*Sillón de descanso **anatómico***

Diseño, desarrollo y fabricación por SIREFA S.L.

GRANFOR

Sillón de descanso
anatómico reclinable

Características

Sillón Relax reclinable desde 90º a 180º.

Funciona manualmente ejerciendo presión sobre el respaldo y elevando los pies para que salga el reposapies hasta alcanzar la postura deseada.

Se puede pedir sin ruedas o con duerdas blandas de 65 mm de diámetro, 2 con freno y 2 sin freno.

GRANFOR

*Sillón de descanso **anatómico***

Características

Sillón fijo de perfil anatómico con relieve lumbar, dorsal y cervical.

Estructura de 30 mm pintada en colores:
negro cobrizo y gris RAL 9006.

Asiento y respaldo tapizados con gomaespuma de alta densidad

Brazos de poliuretano negro. También se pueden pedir con brazos tapizados en la misma tela acolchados con gomaespuma.

GRAN**FOR**

*Sillón de descanso **anatómico***

Complementos / opciones

NOTA:

Todos los complementos son extraibles y se pueden pedir por separado.

Los brazos de serie son de poliuretano negro, pero también se pueden tapizar en la misma tela con acolchado de gomaespuma si el cliente lo demanda.

GRANFOR

gama de colores

Vinilos

Blanco 01
Crema 02
Crudo 04
Natural 82
Canela 11
Beige 05
Arena 07
Granate 25
Castaño 16
Piedra 18
Mushroom 84
Trufa 92
Chocolate 20
Marrón 23
Pistacho 41
Lima 42
Celeste 63
Gris 71
Pizarra 72
Plomo 75
Negro 90
Caqui 44
Verde 43
Esmeralda 46
Caribe 60
Turquesa 61
Azul 68
Marino 69
Sol 10
Naranja 14
Salmón 30
Rosa 24
Malva 28
Lila 26
Violeta 81
Vainilla 08
Amarillo 21
Mostaza 12
Ocre 09
Néctar 80
Teja 17
Rojo 29

Telas

Tela 97
Tela 95
Tela 88
Tela 72
Tela 67
Tela 64
Tela 62
Tela 52
Tela 50
Tela 45
Tela 35
Tela 15
Tela 08
Tela 06
Tela 03
Tela 02

GRANFOR

gama de colores

Tejidos

- Vinilo o polipiel con superficia de poliuretano 100% ignífugo UNE-EN 1021-1:2016 y UNE-EN 1021-2:2006.

  Anti hidrólisis 3 años, sin productos químicos.

  Antialérgico, resistencia a la abrasión de 100.000 ciclos Martindale ECO&FREE

  El poliuretano es un producto biodegradable que respeta el medio ambiente con certificado EN ISO 105-B 02

- Tela AERIS, de polipropileno 100% con una gama extensa de colores disponibles.

  Catálogo disponible a demanda.

Medidas

FIJO

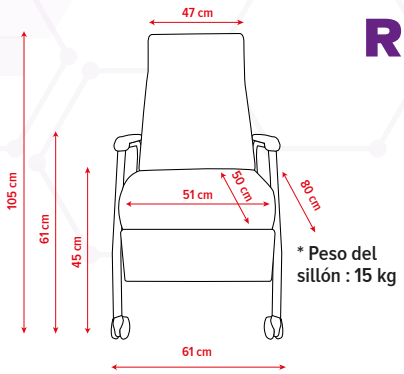

* Peso del sillón : 15 kg

RECLINABLE

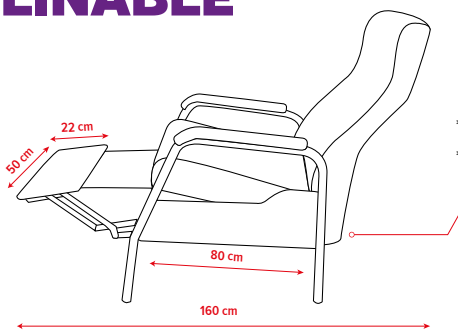

2 AÑOS DE GARANTÍA

* Peso del sillón : 25 kg

* Peso máximo del paciente : 140 kg

Sirefa S.L. · Calle Moncayo, 16 · 50420 Cadrete (Zaragoza) · 976 903 326 · www.sirefa.es · angel@sirefa.es